PENA	ESPESSURA	COR
1	0,1	preto
2	0,2	preto
3	0,3	preto
4	0,4	preto
5	0,5	preto
6	0,6	preto
7	0,1	preto
8	0,8	preto
demais	0,15	color

PLANTA
FORMA–Esc. 1:20

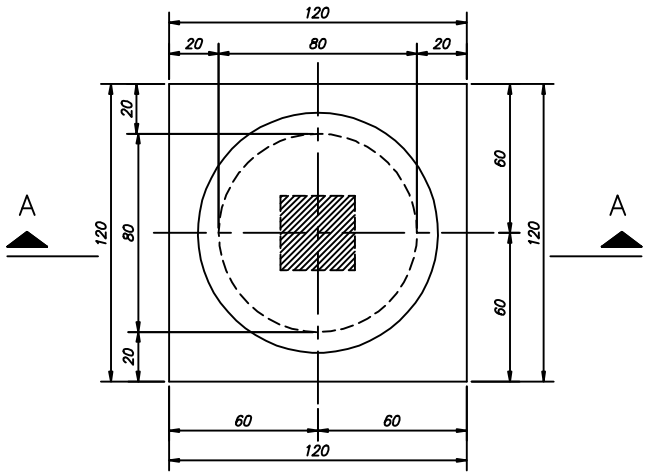

CORTE A–A
FORMA–Esc. 1:20

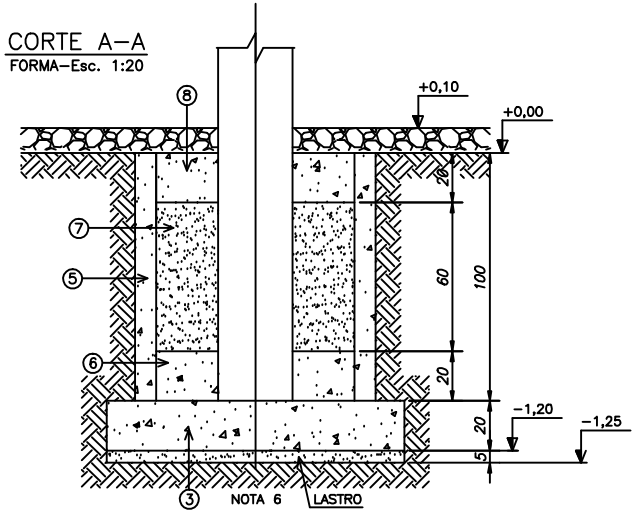

	ESPECIFICAÇÃO	QUANTIDADE UNITÁRIO	QUANTIDADE 3 UNIDADES
1	VOLUME DE ESCAVAÇÃO	1,800 m3	5,40 m3
2	VOLUME DE LASTRO	0,072 m3	0,216 m3
3	LAJE EM CONCRETO ARMADO	0,288 m3	0,864 m3
4	ÁREA DE FORMAS	0,980 m2	2,94 m2
5	TUBO DE CONCRETO ARMADO Øint = 80cm	1 un.	3 un.
6	CALÇO DE PÉ EM CONCRETO SIMPLES	0,088 m3	0,264 m3
7	AREIA ENCHARCADA	0,264 m3	0,792 m3
8	SELO EM CONCRETO SIMPLES	0,088 m3	0,264 m3
8	ARMADURA (80 KG/M3)	23,04 kg	69,12 kg

REV.	CAMPO	DESCRIÇÃO	REVISOR	DATA

DME distribuição
DME Distribuição S.A. - DMED
Poços de Caldas - MG - BRASIL

GERALDGNL: **AMPLIAÇÃO DA SE SATURNINO**

CONTEÚDO: **PROJETO ORIENTATIVO BASE DE PÁRA RAIO**

SUBSTITUI: —

SUBSTITUÍDO POR: —

DESENHO Nº: **SE-202/2017**

FOLHA Nº: **única** REV.: **0**

ELABORAÇÃO		VERIFICAÇÃO		APROVAÇÃO	
Marcelo Loichate		Richard Bueno		Marco Cesar	
DATA 17.06.2015	VISTO	DATA 17.06.2015	VISTO	DATA	VISTO

ESCALA (S): INDICADAS — UNIDADE (S): INDICADAS

FORMATO A3 420 x 297 mm

ESTE DESENHO É DE PROPRIEDADE DA EMPRESA DME DISTRIBUIÇÃO S/A - DMED, SENDO PROIBIDA SUA UTILIZAÇÃO OU REPRODUÇÃO SEM PRÉVIA AUTORIZAÇÃO POR ESCRITO.